转向手柄

产品描述：

转向手柄是换档器/档位开关/挡位选择器的辅助装置，该开关也可独立安装。可实现多种控制功能，如雨刷器速度、头灯控制、按钮和自动取消等。

我们的机电转向手柄完全密封并能抵抗各种困难条件和恶劣环境。更重要的是，我们的工程师具备业界领先的设计经验和专业技术，能够提供个性化的解决方案以满足您的各种特定要求。

产品特点：

结构坚固，完全密封，灵活设计，性能稳定，大型滑动触点，适合于 38㎜、45㎜、55 ㎜安装柱，可直接用于工程机械、物料搬运机械、筑路养路机械、农用机械等。

应用领域

- 公路卡车
- 非公路行驶车辆
- 物料搬运机械及设备
- 工程机械
- 农业机械
- 筑路养路机械
- 伸缩式机械

机械特性	
方向杆操纵力	约20牛
手柄旋转操纵力	约30牛
允许操纵力(Max)	712牛
手柄操作角度	12.5°
方向档位	前进档、空档、倒档
速度档位	1档、2档、3档、4档和6档（可选）
喇叭/侧小灯	可选
安装柱尺寸	38mm、45mm、55mm
方向杆操纵寿命	>100万次
旋转手柄操纵寿命	>100万次
雨刷器	>50万次循环
清洗器	>20万次循环
头灯直径	>20万次循环
重量（克）	约500g

环境特性	
工作温度	-40℃～+85℃
存储温度	-40℃～+85℃
防护等级	IP67

电气特性	
工作电压（典型值）	12VDC/24VDC
允许电压范围	3～36VDC
转向手柄	8A，12V负载
雨刷器	2A，12V负载
清洗器	2A，12V负载
头灯直径	15A，12V负载
通道输出电压	与工作电压相同

绝缘等级	≥1MΩ

电气连接	
转向手柄接头	集成Packard\集成Deutsch或线束

档位开关尺寸标注及按钮、扭转把手选择：

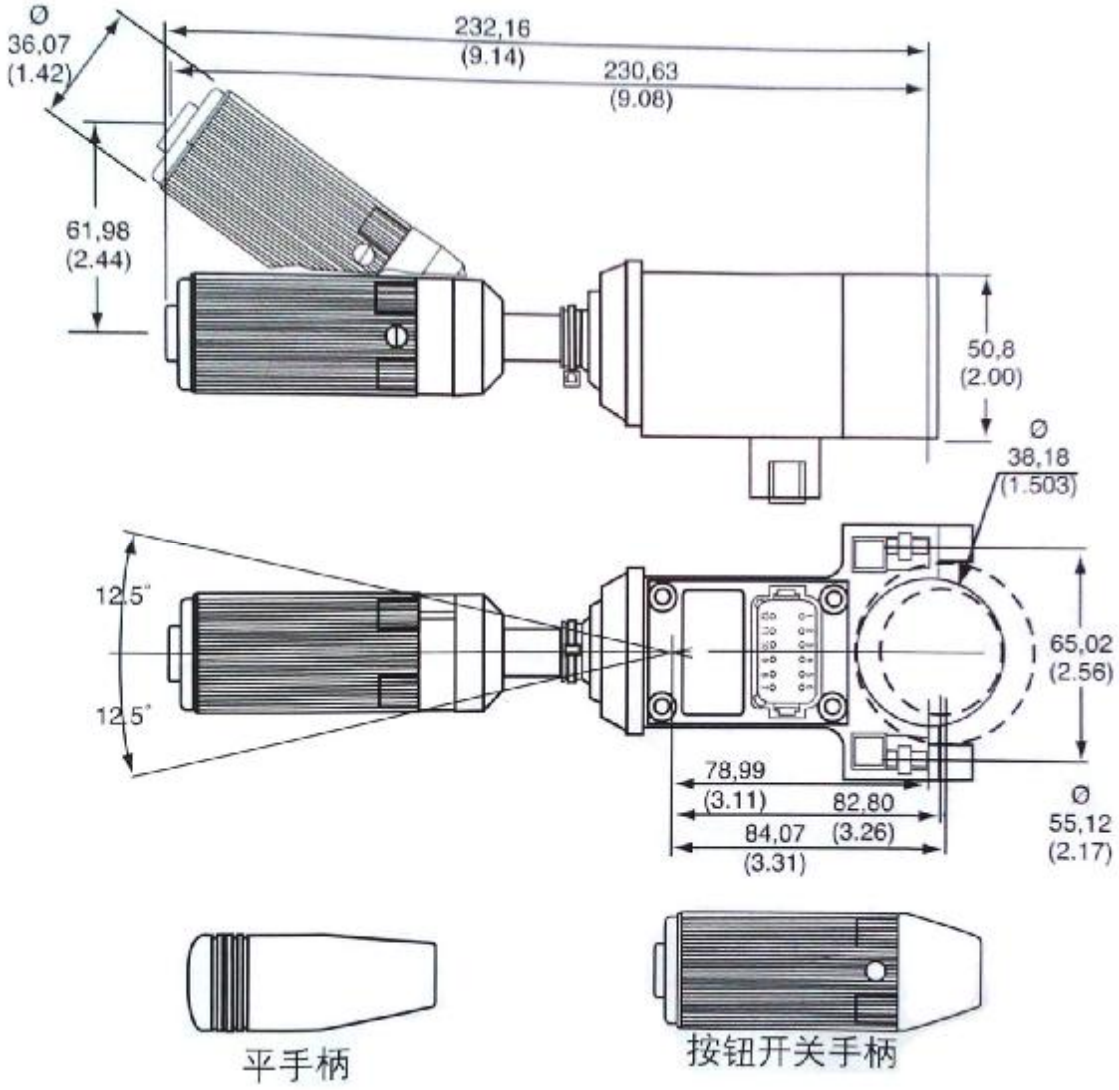

转向手柄与换档器/档位开关对称安装，并与车辆安装柱过盈配合。

—推荐使用的安装柱：Ø38、Ø45、Ø55

—固定螺丝：M5

—拉紧转矩：5Nm